autop Masterlift 2.35 Saa 230

(Unterschwenkhöhe = 70mm)
ab Baujahr XX / 2015

Serienausstattung:
min. ca. 70 mm
max. ca. 95 mm
(andere Steckpilze auf Anfrage)

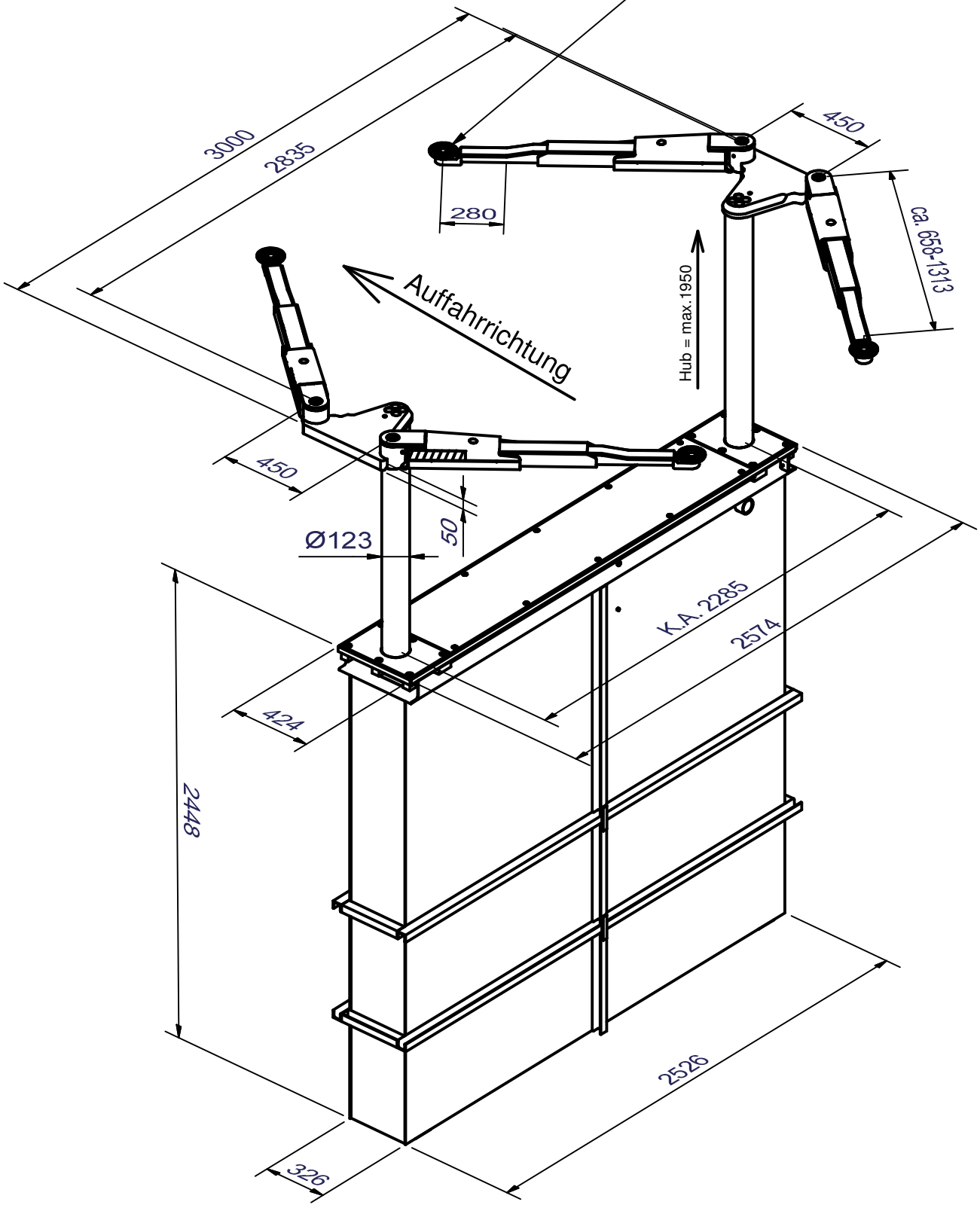

Konstruktionsänderungen vorbehalten * Stand 09.06.2015

Maßskizze incl. Angaben der Überfahrhöhen